VitrA Root Groove Waschtischunterschrank, mit 1 Vollauszug, 96,5 x 45 x 40 cm (BxTxH), Weiß Matt

Produktcode: 69037

Technische Spezifikationen

Ablaufset	inklusive Ablaufgarnitur
Anschlussart	hängend
Anzahl Türen	1
Beinoption	Nein
Designer	VitrA Design-Team
Farbe	Edelweiß
Farbgruppe	VALUE: Edelweiß
Frontbeschichtung	PVC
Frontmaterial	MDF
Griffmaterial	Zamak
Körpermaterial	MDF
LED-Beleuchtung	Nein

VitrA Root Groove Waschtischunterschrank, mit 1 Vollauszug, 96,5 x 45 x 40 cm (BxTxH), Weiß Matt

Produktcode: 69037

Marke	VitrA
Marketingmaße	100
Material	PVC
Online VitrA	false
Schublade/Tür	mit 1 Schublade
Siphon	Siphon enthalten
Siphon-Ausschnitt	Ja
Soft-Close	Ja
Verpackungsmaße	1014 x 503 x 445
Vollauszug	Ja

VitrA Root Groove Waschtischunterschrank, mit 1 Vollauszug, 96,5 x 45 x 40 cm (BxTxH), Weiß Matt

Produktcode: 69037
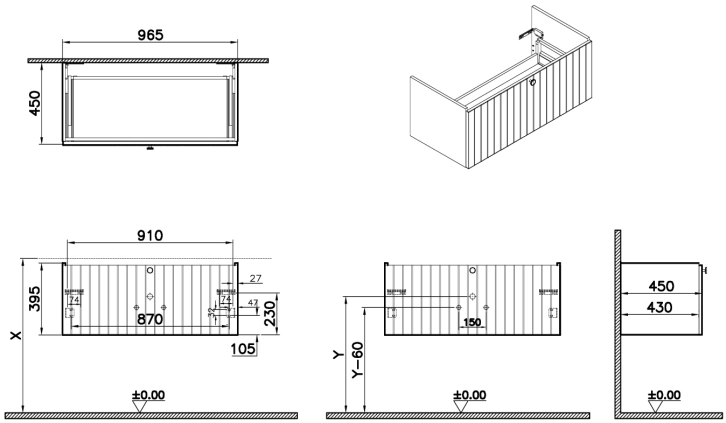
2A Technische Zeichnung