VitrA Root Classic Waschtischunterschrank, mit 1 Vollauszug, 96,5 x 45 x 40 cm (BxTxH), Grau Matt

Produktcode: 68463

Technische Spezifikationen

Ablaufset	inklusive Ablaufgarnitur
Anschlussart	hängend
Anzahl Türen	1
Beinoption	Nein
Designer	VitrA Design-Team
Farbe	Grau Matt
Farbgruppe	VALUE: Grau Matt
Frontbeschichtung	PVC
Frontmaterial	MDF
Griffmaterial	Zamak
Körpermaterial	MDF
LED-Beleuchtung	Nein

VitrA Bad GmbH
Tel: +49 221 277 368-201 - info@vitra-bad.de
www.vitra-bad.de - www.instagram.com/vitrabathroomsgermany/

VitrA

VitrA Root Classic Waschtischunterschrank, mit 1 Vollauszug, 96,5 x 45 x 40 cm (BxTxH), Grau Matt

Produktcode: 68463

Marke	VitrA
Marketingmaße	100
Material	PVC
Online VitrA	false
Schublade/Tür	mit 1 Schublade
Siphon	Siphon enthalten
Siphon-Ausschnitt	Ja
Soft-Close	Ja
Verpackungsmaße	1014 x 445 x 503
Vollauszug	Ja

VitrA Root Classic Waschtischunterschrank, mit 1 Vollauszug, 96,5 x 45 x 40 cm (BxTxH), Grau Matt

Produktcode: 68463
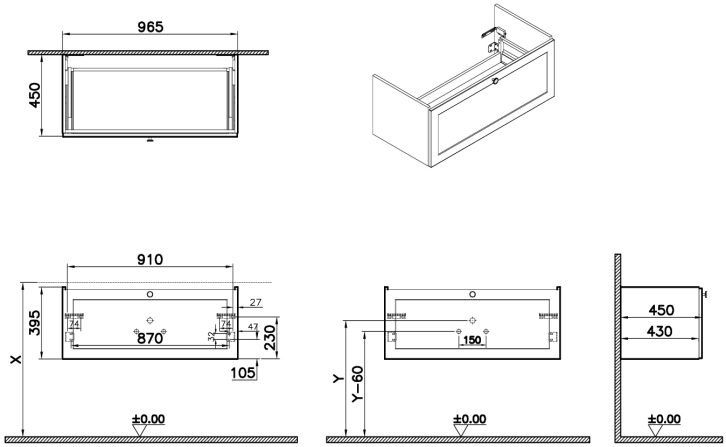
2A Technische Zeichnung