VitrA

VitrA Root Classic Waschtischunterschrank Compact, mit 2 Türen, 56,5 x 37 x 55 cm (BxTxH), Fjordgrün Matt

Produktcode: 68394

Technische Spezifikationen

Ablaufset	inklusive Ablaufgarnitur
Anschlussart	hängend
Anzahl Türen	2
Beinoption	Nein
Designer	VitrA Design-Team
Farbe	Fjordgrün Matt
Farbgruppe	VALUE: Fjordgrün Matt
Frontbeschichtung	PVC
Frontmaterial	MDF
Glasregaltyp	Chipboard shelf
Griffmaterial	Zamak
Körpermaterial	MDF

VitrA Root Classic Waschtischunterschrank Compact, mit 2 Türen, 56,5 x 37 x 55 cm (BxTxH), Fjordgrün Matt

Produktcode: 68394

LED-Beleuchtung	Nein
Marke	VitrA
Marketingmaße	60
Material	PVC
Online VitrA	false
Siphon	Siphon enthalten
Siphon-Ausschnitt	Nein
Soft-Close	Ja
Verpackungsmaße	614 x 422 x 595
Zertifikate	VALUE: -

VitrA Root Classic Waschtischunterschrank Compact, mit 2 Türen, 56,5 x 37 x 55 cm (BxTxH), Fjordgrün Matt

Produktcode: 68394

2A Technische Zeichnung

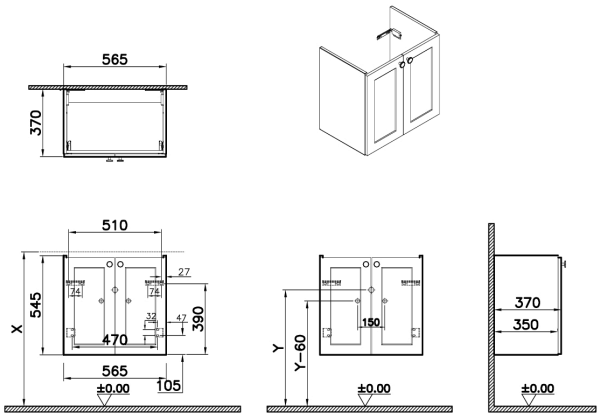

VitrA Bad GmbH
Tel: +49 221 277 368-201 - info@vitra-bad.de
www.vitra-bad.de - www.instagram.com/vitrabathroomsgermany/