Sento Stand-WC-Kombi spülrandlos VitrA Flush 37,5 x 65 x 81,5 cm Weiß Hochglanz

Produktcode: 5988B403-0075

Technische Spezifikationen

Auszeichnungen	Good Design
Bidet-Funktion	ohne Duscharm
Designer	VitrA Design-Team
Designform	rund
Farbe	Weiß Hochglanz
Farbgruppe	VALUE: Weiß Hochglanz
Innenform	Tiefspüler
Installationsdetail	Bodenmontage (seitlich, einzeln)
Körpermaterial	VC (Vitreous China)
Marketingmaße	65
Material	VitrA Clean
OB/BTW	Open back

Sento Stand-WC-Kombi spülrandlos VitrA Flush 37,5 x 65 x 81,5 cm Weiß Hochglanz

Produktcode: 5988B403-0075

Online VitrA	false
Randmerkmal	Rim-ex
Verpackungsmaße	680 x 380 x 445
WC-Höhe vom Boden	400 mm

Sento Stand-WC-Kombi spülrandlos VitrA Flush 37,5 x 65 x 81,5 cm Weiß Hochglanz

Produktcode: 5988B403-0075

2A Technische Zeichnung

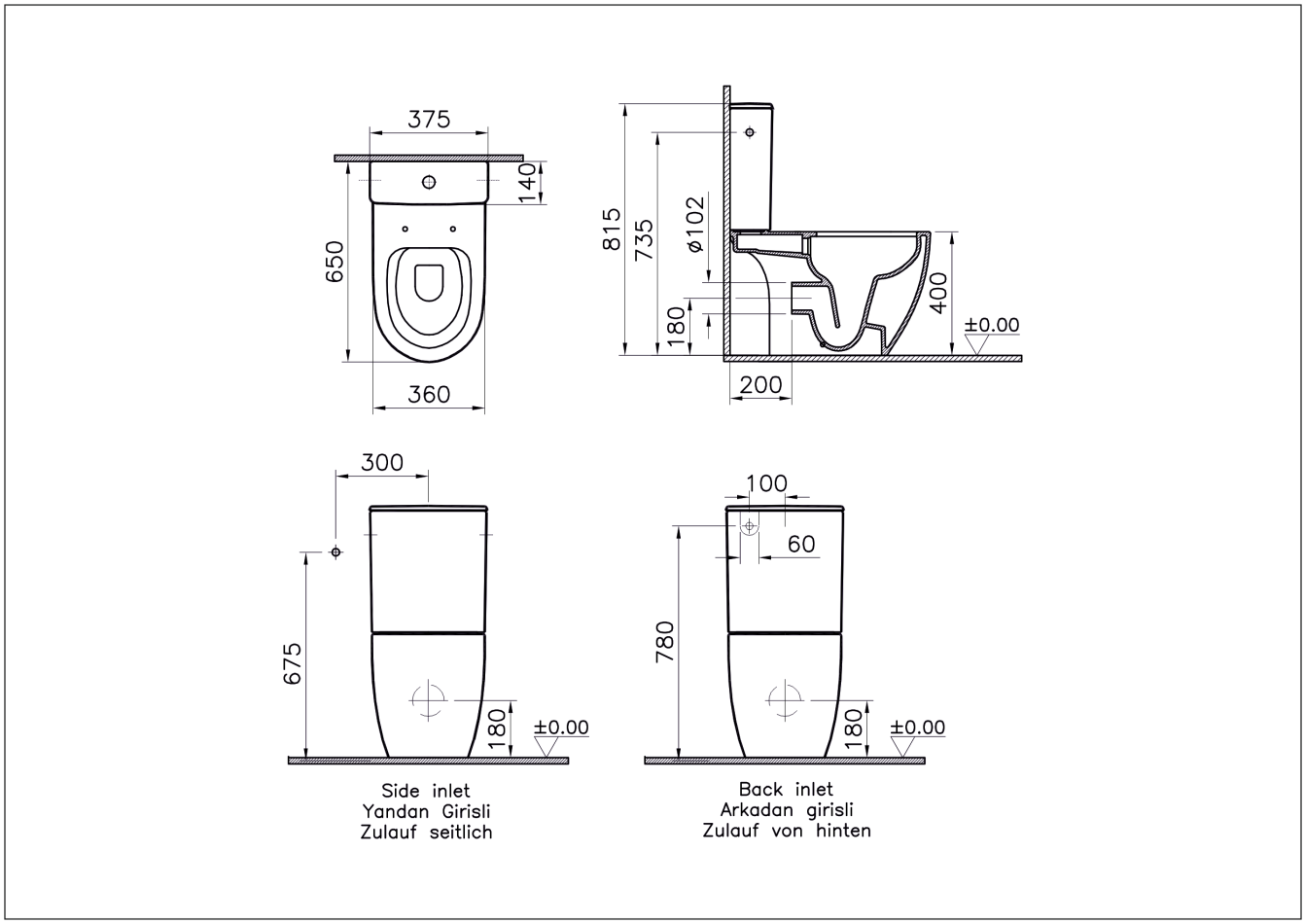

VitrA Bad GmbH
Tel: +49 221 277 368-201 - info@vitra-bad.de
www.vitra-bad.de - www.instagram.com/vitrabathroomsgermany/