VitrA

Conforma Wand-WC Flachspüler barrierefrei 35,5 x 70 x 38 cm Weiß Hochglanz

Produktcode: 5811B003-0075

Technische Spezifikationen

Bidet-Funktion	ohne Duscharm
Designer	VitrA Design-Team
Designform	oval
Farbe	Weiß Hochglanz
Farbgruppe	VALUE: Weiß Hochglanz
Innenform	Flachspüler
Installationsdetail	Wandmontage (offene Befestigung)
Körpermaterial	VC (Vitreous China)
Marke	VitrA
Marketingmaße	70
Material	VitrA Hygiene
Online VitrA	false

VitrA Bad GmbH
Tel: +49 221 277 368-201 - info@vitra-bad.de
www.vitra-bad.de - www.instagram.com/vitrabathroomsgermany/

Conforma Wand-WC Flachspüler barrierefrei 35,5 x 70 x 38 cm Weiß Hochglanz

Produktcode: 5811B003-0075

Randmerkmal	Box-Rim
Sonderanforderungen	Ja
Sonderlösungen	Health&Care
Verpackungsmaße	425 x 385 x 740
WC-Höhe vom Boden	460 mm

Conforma Wand-WC Flachspüler barrierefrei 35,5 x 70 x 38 cm Weiß Hochglanz

Produktcode: 5811B003-0075
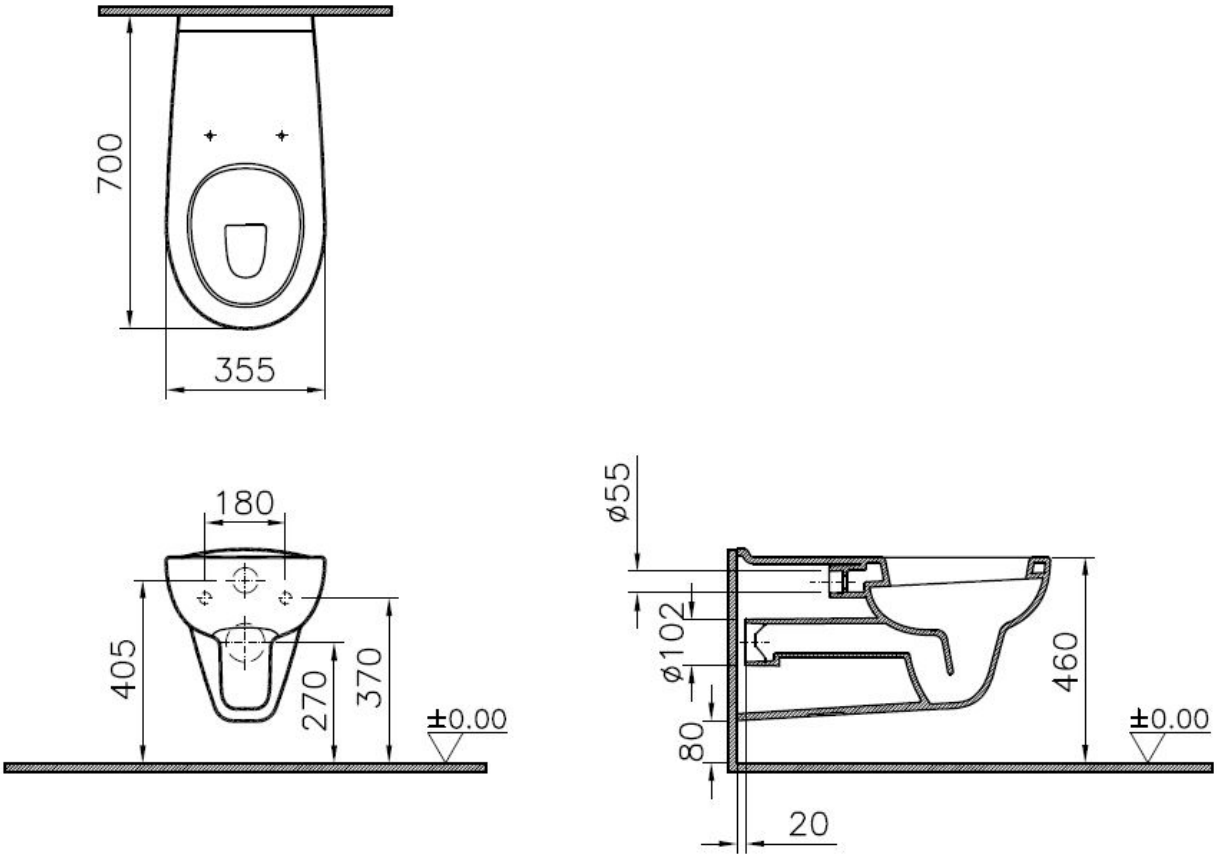
2A Technische Zeichnung